Passung	Oberes Abmaß	Unteres Abmaß	Höchst-maß	Mindest-maß
20P9	-22	-74	19,988	19,926
32P9	-26	-88	31,968	31,912
75k6	+21	+2	75,021	75,002
110m6	+35	+13	110,035	110,013
130k6	+28	+3	130,028	130,003

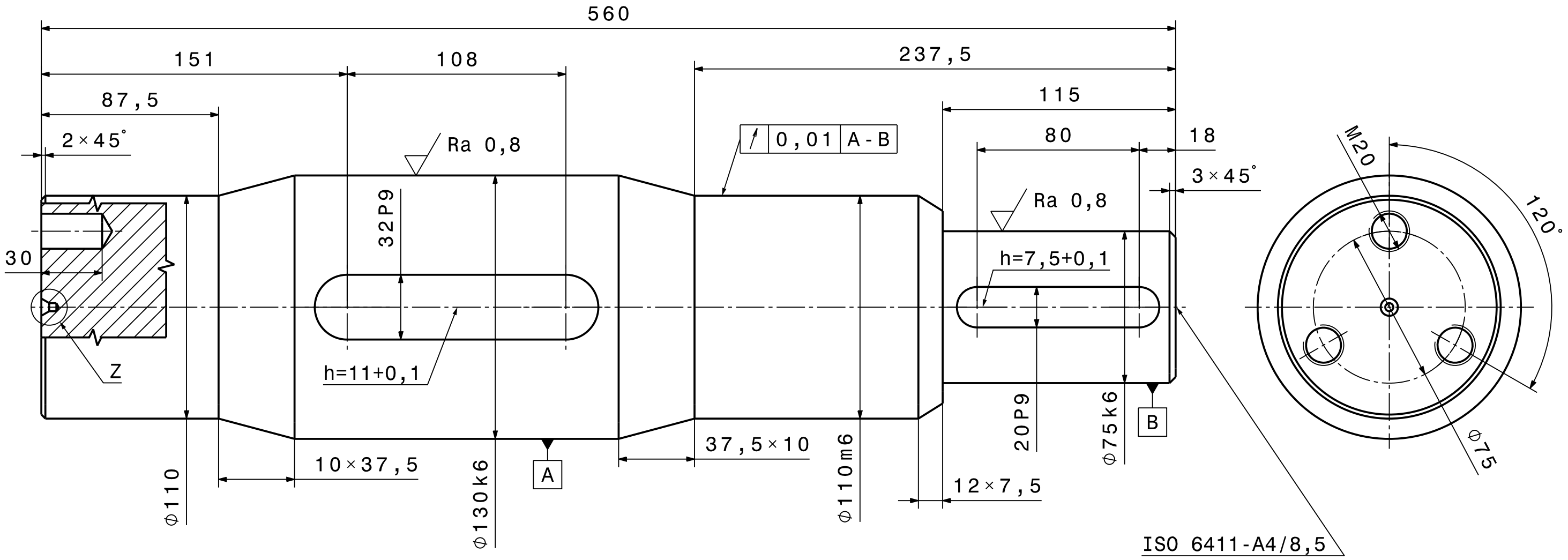

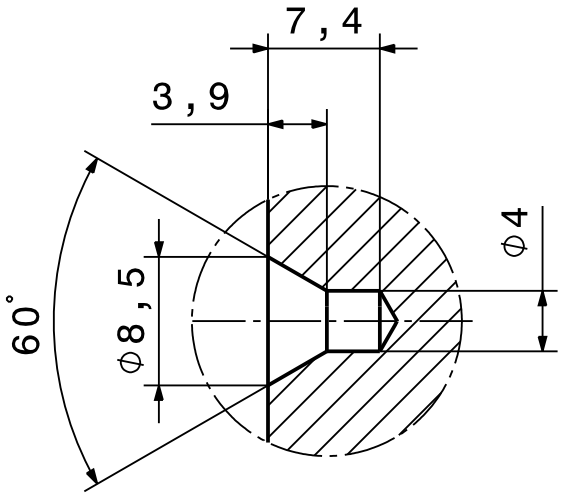

Z 2:1

Ra 3,2

Tolerierung ISO 8015

Projektionsmethode	Maßstab: 1:2	Allgemeintoleranz DIN ISO 2768: f/K	Masse: 42,29kg Werkstoff: E360
Verantwortl. Abtlg.: CAD Lehre	Technische Referenz: C.Kral	Erstellt durch: C.Kral	Genehmigt von: C.Kral
Hochschule Anhalt Köthen Fachbereich EMW		Dokumentenart: Einzelteil Titel, Zusätzlicher Titel: Übung 3 Welle	Dokumentenstatus: Entwurf Z-Nr. 006 Änd.: - Datum: 29.10.2018 Spr.: de Blatt: 1/1