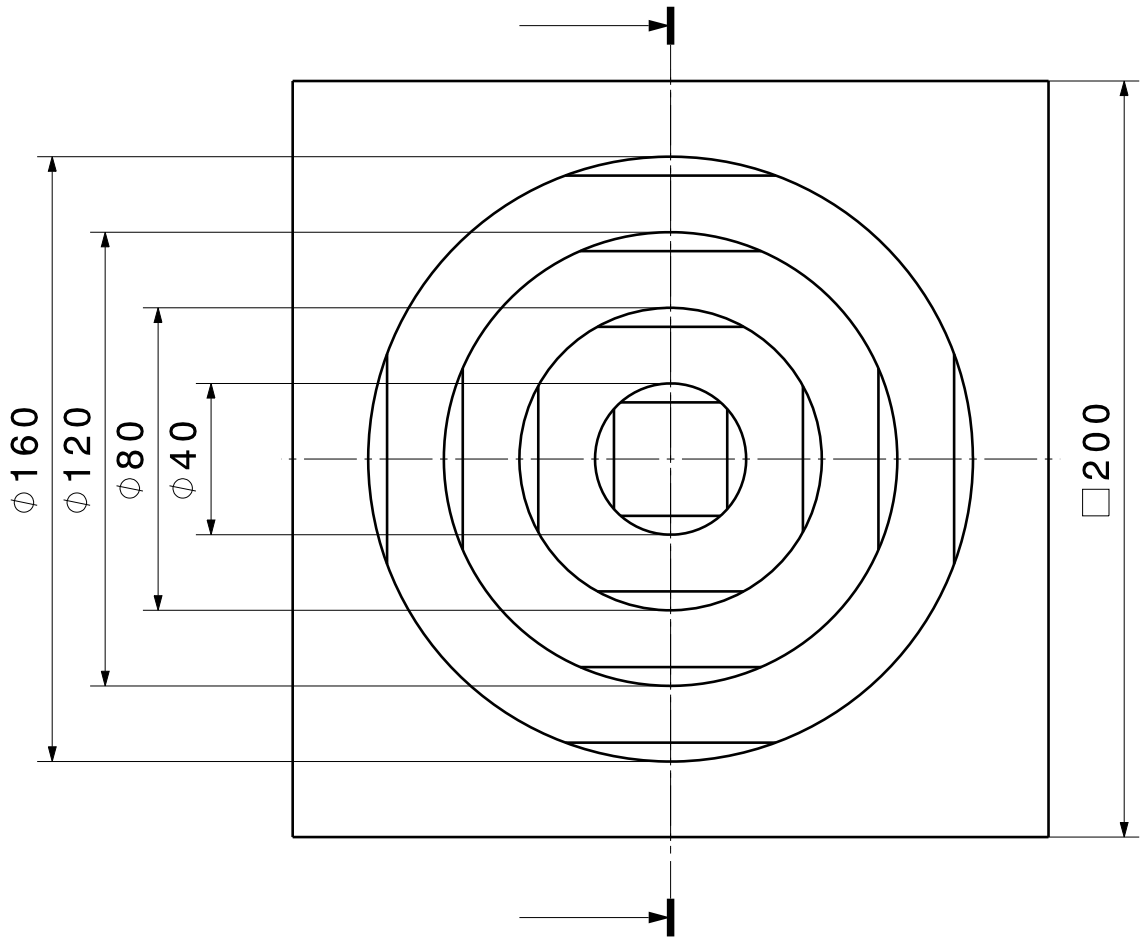

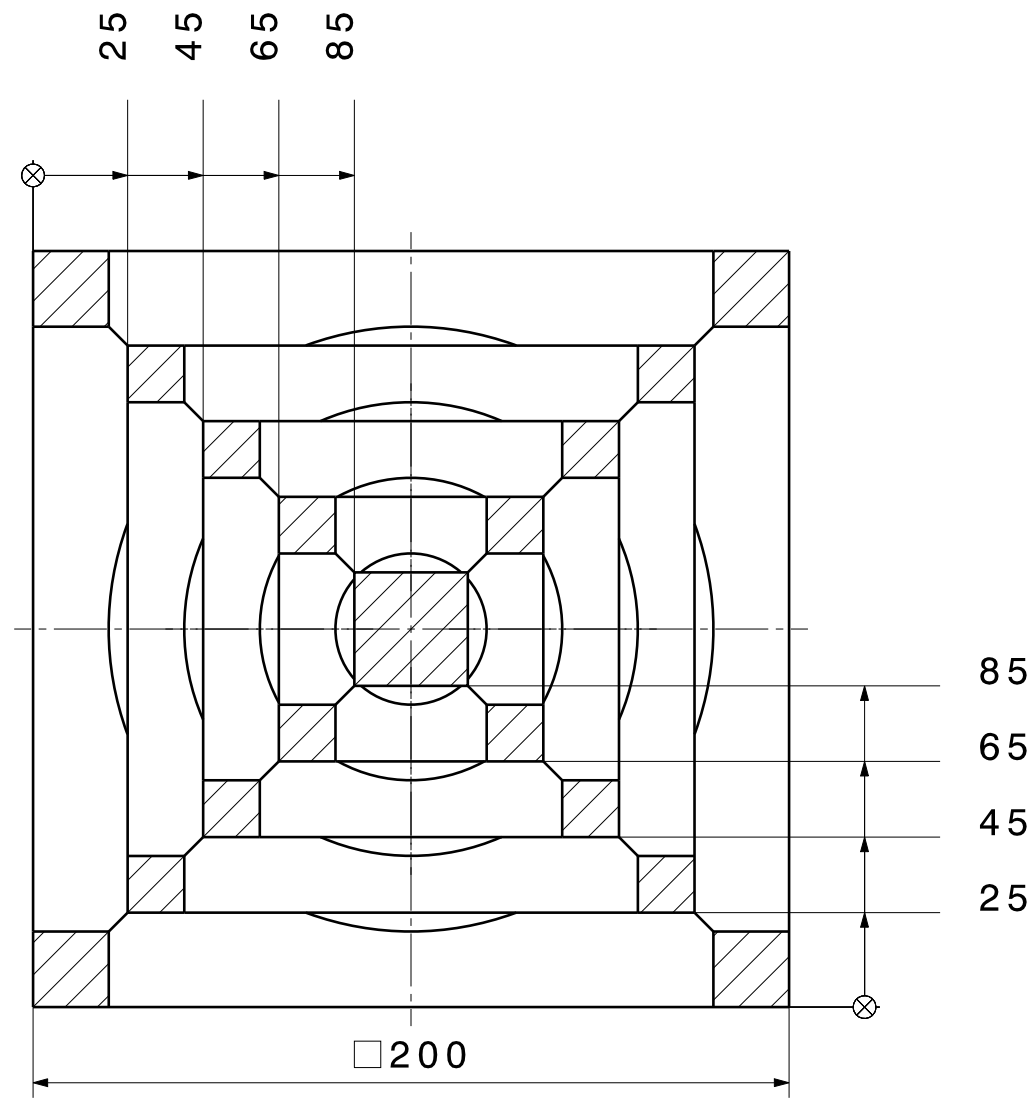

Maßstab: 1:5

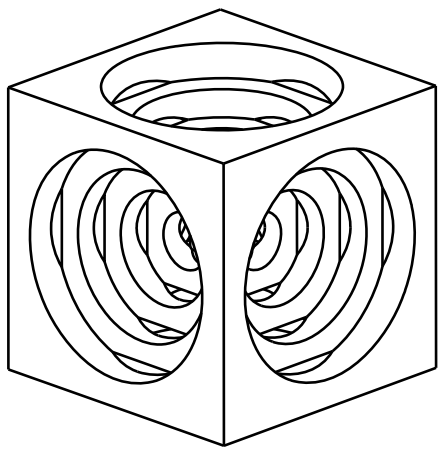

Rzmax 25

Projektionsmethode	Maßstab 1:2	Allgemeintoleranz DIN ISO 2768 f H	Masse 22,8 kg Werkstoff 11SMn30
Verantwortl. Abtlg. CAD Lehre	Technische Referenz T.Gläser	Erstellt durch T.Gläser	Genehmigt von T.Gläser
Hochschule Anhalt Köthen Fachbereich EMW		Dokumentenart Einzelteilzeichnung	Dokumentenstatus in Bearbeitung
		Titel, Zusätzlicher Titel Würfel	007
		Änd. -	Ausgabedatum 17.11.2014 / Spr. de / Blatt 1/1